RAMA R8; R9

1:20

szt.2

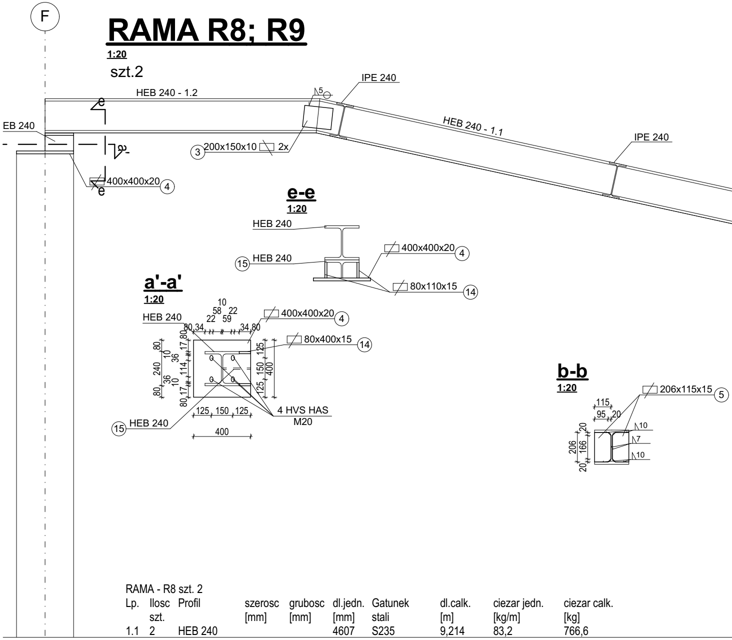
F
HEB 240 - 1.2
IPE 240
HEB 240 - 1.1
IPE 240
EB 240
e
e
a'
5
3
200x150x10 2x
400x400x20
4
e-e
1:20
HEB 240
15
HEB 240
400x400x20
4
80x110x15
14
a'-a'
1:20
HEB 240
10
58 22
22 59
80 34
34 80
400x400x20
4
80x400x15
14
80
240
80
10
36
36
10
17 80
114
80 17
125
150
125
400
125 150 125
400
4 HVS HAS
M20
15
HEB 240
b-b
1:20
206x115x15
5
115
95 20
20
206
166
20
10
7
10

RAMA - R8 szt. 2

Lp.	Ilosc szt.	Profil	szerosc [mm]	grubosc [mm]	dl.jedn. [mm]	Gatunek stali	dl.calk. [m]	ciezar jedn. [kg/m]	ciezar calk. [kg]
1.1	2	HEB 240			4607	S235	9,214	83,2	766,6
2.1	2	HEB 240			1880	S235	3,760	83,2	312,8
1.2	2	HEB 240			1925	S235	3,850	83,2	320,3
12	1	HEB 240			202	S235	0,202	83,2	16,8
3	4	⌿150x10	150	10	200	S235	0,800	11,8	9,4
6	1	⌿260x20	260	20	272	S235	0,272	40,8	11,1
7	2	⌿240x16	240	16	260	S235	0,520	30,1	15,7
15	1	HEB 240			195	S235	0,195	83,2	16,2
14	4	⌿80x15	80	15	110	S235	0,440	9,4	4,1
							Lacznie		1473,1
							+1.8% na spoiny		1499,6
							+3% na elem.dodatkowe		1544,6
						LACZNIE DLA 2		ELEMENTOW	3089

UWAGI:

* Poziom budynku ±0.00 = 135,3 m n.p.m.

* Materiały:
- ruszt fundamentowa - beton B37 (C30/37) W8
- beton B37 (C30/37)
- stal zbrojeniowa - A-IIIN (RB 500W/BSt 500S)
- beton podkładowy B15 (C12/15) - warstwa gr. minimum 10 cm pod całością fundamentu.

* Ropatrywać łącznie z projektem architektonicznym i projektami instalacyjnymi.
* Izolacja wg projektu architektury.
* Na niniejszym rys. przedstawiono jedynie żelbetowe elementy konstrukcyjne.
* Geometrię i ustawienie elementów konstrukcyjnych sprawdzać z projektem architektury. W przypadku stwierdzenia niezgodności należy zwrócić się do projektanta.
* Opracowanie dokumentacji warsztatowej dla konstrukcji stalowej po stronie wykonawcy.

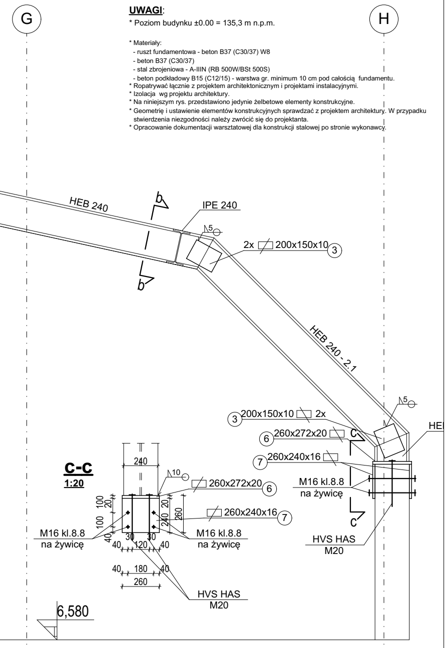
G
H
HEB 240
b
b
IPE 240
5
2x 200x150x10 ③
HEB 240 - 2.1
5
③ 200x150x10 2x
⑥ 260x272x20
⑦ 260x240x16
c
c
M16 kl.8.8
na żywicę
HVS HAS
M20
HE
C-C
1:20
240
10
260x272x20 ⑥
260x240x16 ⑦
100
20
100
40
20
240
260
30
30
40
120
40
40
180
40
260
M16 kl.8.8
na żywicę
M16 kl.8.8
na żywicę
HVS HAS
M20
6,580

OZN.ZMIAN:	DATA:	ZAKRES ZMIAN:	BRANŻA:
00	05.05.2022	Rysunek pierwotny	

PROJEKT:

BUDOWA BUDYNKU ZAKŁADU OPIEKUŃCZO LECZNICZEGO NA 50 ŁÓŻEK
Z ZAPLECZEM ORAZ ZAKŁADU REHABILITACJI DLA POTRZEB ISTNIEJĄCYCH SP ZOZ,
OŚRODKÓW ZDROWIA I SAMODZIELNEGO ZAKŁADU OPIEKUŃCZO LECZNICZEGO
WRAZ WYPOSAŻENIEM, INSTALACJAMI WEWNĘTRZNYMI, ZEWNĘTRZNYMI,
INFRASTRUKTURĄ DROGOWĄ ORAZ INFRASTRUKTURĄ TECHNICZNĄ OBSŁUGUJĄCĄ
I INSTALACJĄ GAZOWĄ NA TERENIE SZPITALA POWIATOWEGO
W WĘGROWIE NA DZ. 2216 OBR. 0003, JEDN. EWID. WĘGRÓW

ADRES INWESTYCJI:

ul. Tadeusza Kościuszki 15; 07-100 Węgrów

INWESTOR:

Samodzielny Publiczny Zakład Opieki Zdrowotnej
ul. Tadeusza Kościuszki 15; 07-100 Węgrów

JEDNOSTKA PROJEKTOWA:

AUTORSKA
PRACOWNIA
ARCHITEKTURY
APA WASZKIEWICZ

PROJEKTANT:	NR UPRAWNIEŃ:	PODPIS:
mgr inż. Andrzej Kołdej	nr upr. St 550/81	

SPRAWDZAJĄCY:	NR UPRAWNIEŃ:	PODPIS:
mgr inż. Monika Kołdej	nr upr. MAZ/0697/PWBKb/21	

ZESPÓŁ PROJEKTOWY:	NR UPRAWNIEŃ:	PODPIS:

TYTUŁ RYSUNKU:

RAMY R8, R9

BRANŻA:	FAZA:	SKALA:	DATA:	OZN.ZMIAN:	NR RYSUNKU:
KONSTRUKCJA	PROJEKT WYKONAWCZY	1:20	05.05.2022		PT_BO_KS_05.00